QUALITY SERVICE
优质服务

滤芯滤料更换提醒

蓝鸥净水设备系统实时监测一直在线，相当于为您提供了一名“管家”。当滤芯滤料的已滤水量或已使用时间将达到系统设定参数时，系统会自动提醒您进行更换保养。根据系统提示及时更换滤芯滤料，可以随时保证您的产水品质，安心使用蓝鸥好水。

远程服务

设备可以通过WIFI联网，蓝鸥设有专业工程技术人员在线诊断设备使用状况，第一时间提供售后服务。

保修期

以产品出厂日期起全保12个月（客户自身原因导致的上门费单独收取），或设备设置保养参数达到一年使用寿命提醒保养周期（因客户操作、使用、日常维护不当的除外），先到为准。

后续保养服务

保修期外产品实施有偿保养服务。为满足客户的不同需求，蓝鸥提供年费式保养服务及单项付费保养服务，可根据自身需求选择合适的保养服务。

全国服务热线：400-9936-036

广东蓝鸥净水设备制造有限公司

F．0757-81810829　T．400-9936-036
A．广东省佛山市南海区三山E03街区地段夏北厂区
W．www.bluegull.com.cn　微信公众号．蓝鸥净水

CENTRAL WATER
purification equipment

中 央 净 水 设 备

大水牛系列 | 蓝鸥品牌

适用于商用工程后厨

BLUEGULL
中央净水设备

COMPANY PROFILE
公司简介

广东蓝鸥净水设备制造有限公司（BLUEGULL）是一家以技术驱动，业界领先的中央净水解决方案供应商，专注于中央净水设备的研发与制造，为政府机构、酒店、学校、医院、工厂、商场、办公楼、住宅区及其他领域客户提供全方位的系统化净水解决方案。

蓝鸥以科学、理性的方式，在持续发展中不断创新，帮助客户以经济的使用成本，高效集约化利用水资源、并通过全智能物联网技术，采用全程透明及远程监控的方式，做到对设备运行真正可控，让用户享受安全健康的好水。

BLUEGULL
中央净水设备

SYSTEMATIC EQUIPMENT
系统整装设备

与其他供货商不同，蓝鸥作为专业领域厂家重新定义了中央净水
重磅推出 系统整装设备

系统整装设备

根据客户实际需求
进行系统化设计制造

VS

工程拼装设备

根据单一订单需要
到市面找零部件拼装

分类	系统整装设备	工程拼装设备
技术配备	专业的技术开发团队进行系统化设计，对材料及整机全面检测，系统验证， 通常一个技术平台要1-3年的开发周期	通常无专业技术人员，，按订单订购不同部件进行组装，属单个项目临时拼装产品
品质体验	设备各零部件匹配度好，使用非常稳定，可以经受住常见异常环境的考验	随时间推移大概率出现各种小问题，碰到停水停电，水压电压不稳定等异常情况时， 机器容易停摆
性能参数	滤芯滤料完美匹配，使用进度清楚明白，能得到充分利用 ◎水质稳定，始终如一 ◎减少滤芯耗材使用成本	滤芯滤料更换模糊，有些过期有些未完全使用就提前更换 ◎滤芯耗材浪费严重，增加使用成本
售后维护	每套设备都有标准化的装配工艺，标准化的配件和耗材， 售后维护可以准确迅速的解决	安装工艺不统一，行业拼装件，零部件经常变更，维护配件经常出现退市买不到的情况， 售后难以得到保障

BlueGull
中央净水设备

REQUEST
商用工程后厨对水质的要求

◎ 1、处理好菌落值，解决用水安全的后顾之忧；

◎ 2、去除自来水余氯异味（漂白粉），提升用水品质；

◎ 3、解决各种设备的水垢问题。

EXPECTATION
商用工程后厨对净水设备的期望

◎ 1、超大制水量，足压供水，满足整个后厨需要

◎ 2、方便施工，简单安装，节约空间；

◎ 3、保养维护直观便捷，使用成本低；

◎ 4、用料讲究，皮实耐用，不让使用者烦心；

BLUEGULL 中央净水设备

TAILOR-MADE

过滤工艺为商用工程后厨量身定做

3级预处理

第一级

Y型过滤系统

去除泥沙、重金属颗粒、悬浮物、胶体、铁锈

第二级

H型过滤系统

去除异色、异味、余氯、部分细菌等有机物

第三级

M型过滤系统

消除前处理漏出的滤料碎粒，细沙等微小颗粒

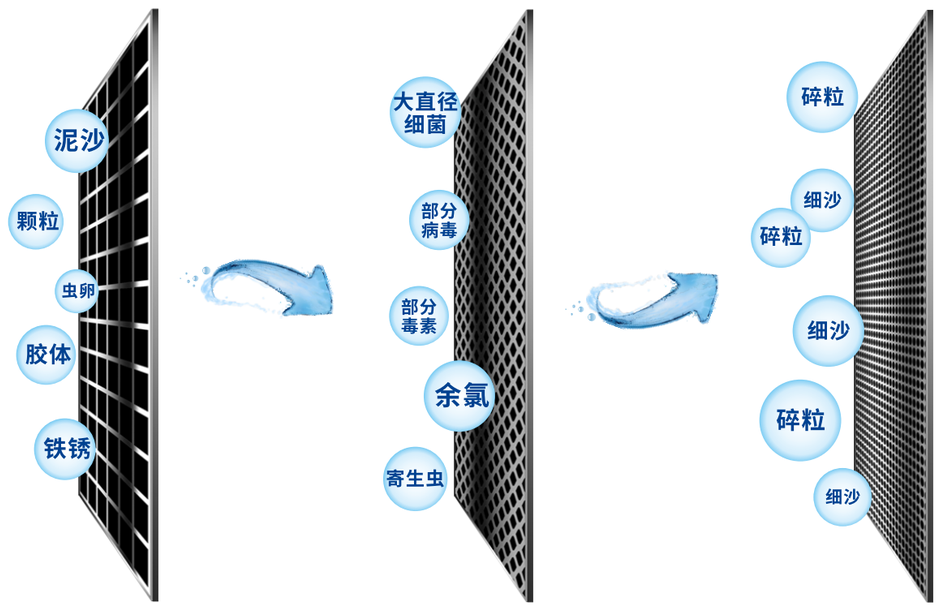

UF超滤膜组

第四级

UF多重过滤系统

彻底去除胶体、微生物、细菌等有害物质。

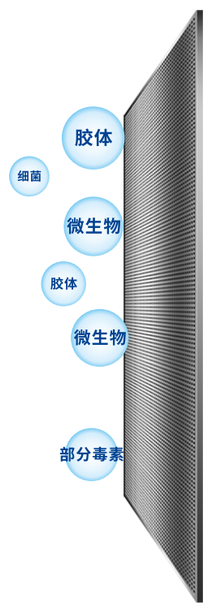

UV杀菌杀毒

第五级

UV紫外杀菌装置

瞬间消灭细菌、病毒等有机物，确保健康活水

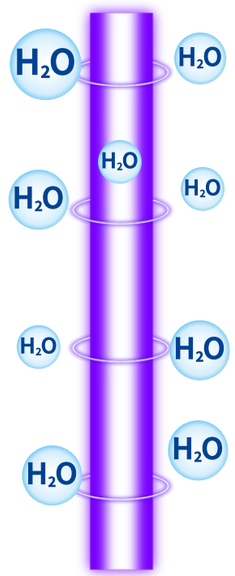

选配

BLUEGULL 中央净水设备

SECRET

水质稳定，滤芯滤料超长使用寿命的秘诀-正反冲洗技术

前置滤料正反冲洗

设备依据实际使用状况，自动进行正向冲洗与反向冲洗，在确保水质安全的情况下，保障滤芯过滤能力，延长使用寿命。

前置物理滤芯反向冲洗：蓝鸥净水设备设置了与净水管路严格分离的专用排污管道，通过系统控制，可有效排出污水，避免滤芯堵塞，防止沉积、结垢、滋生细菌，保障滤芯使用寿命。

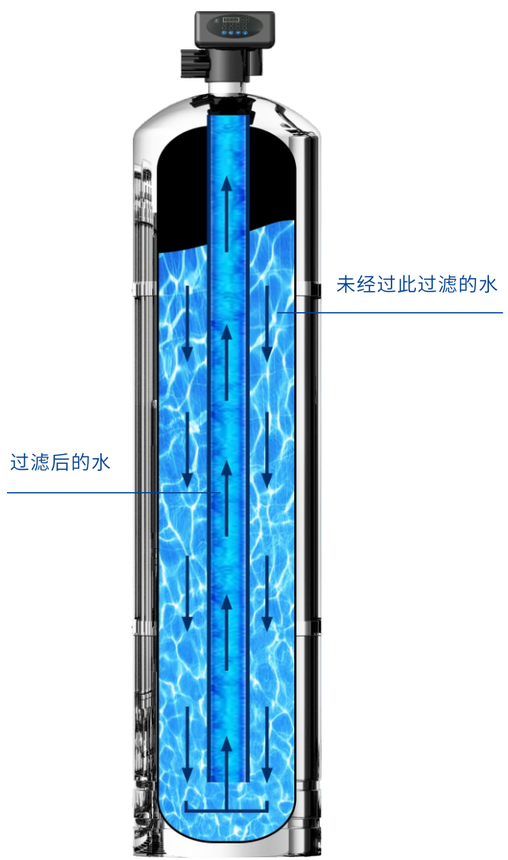

【滤芯过滤过程截面示意图】

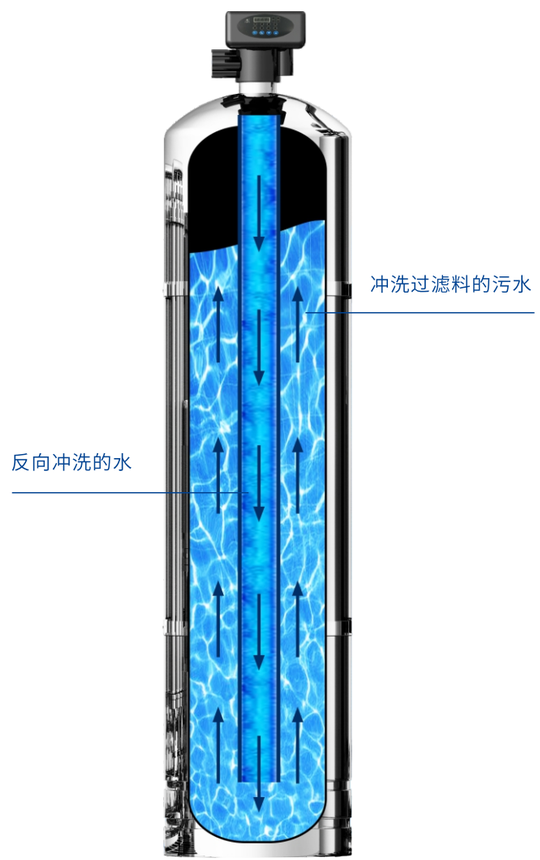

【滤芯反向冲洗截面示意图】

主UF超滤膜-双膜互冲

专利“双膜互冲技术”，可通过其中“一组膜”净化过后的水对“另外一组膜”进行冲洗，互相作用，保证净水水质的持续稳定，并可有效延长膜组使用寿命。

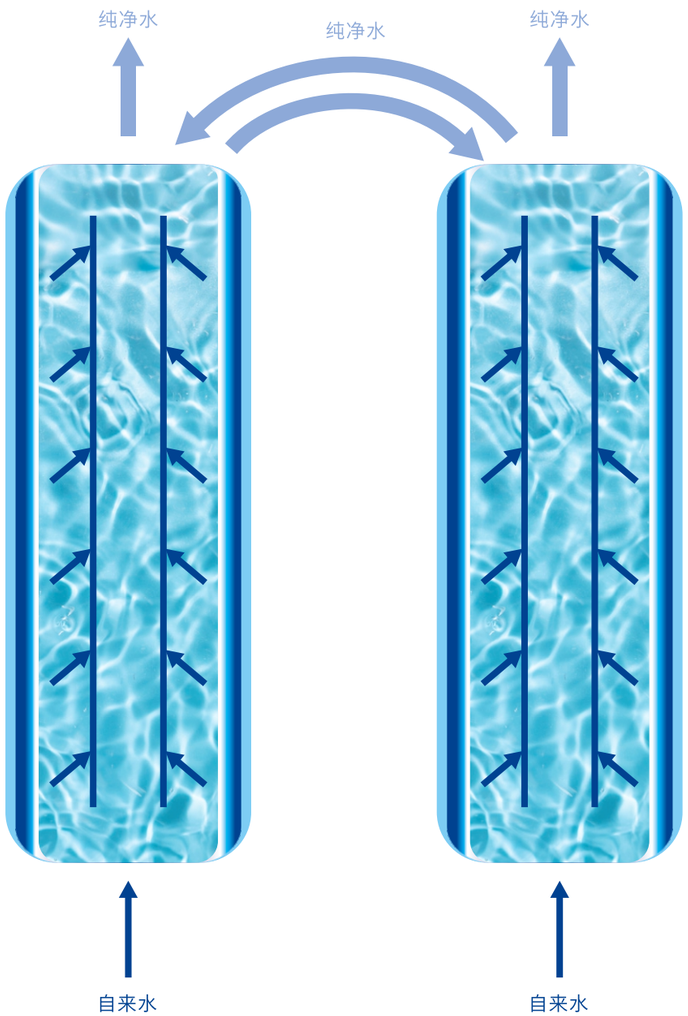

INTELLIGENT CONTROL SYSTEM

设备运转的大脑-鸥S智能控制系统

有了维持水质、延长滤芯滤料寿命的方法，还需要一名“管家”来帮忙打理、汇报情况

▶ **鸥·S 控制系统**

MONITORING SHARING

实时数据监控并可实现透明共享

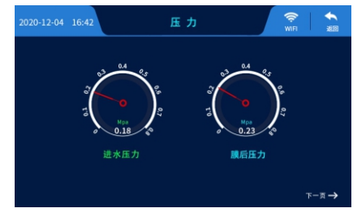

通过专业的传感设备，可采集设备的进水压力、膜后压力状况，对水路状态实时监测。

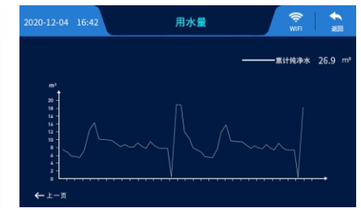

对设备净水流量做系统统计，并进行分析，为用户日常管理提供数据支持。

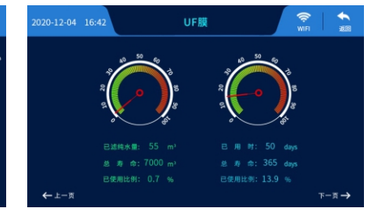

实时监测滤料滤芯使用情况及寿命，及时更换，更安心：

全方位滤料滤芯监测：石英砂、活性炭、软化树脂、再生盐、精密滤芯、UF膜等；双重纬度实时监测：已滤水量、已使用时间。

微信小程序-机器状态随时全掌控

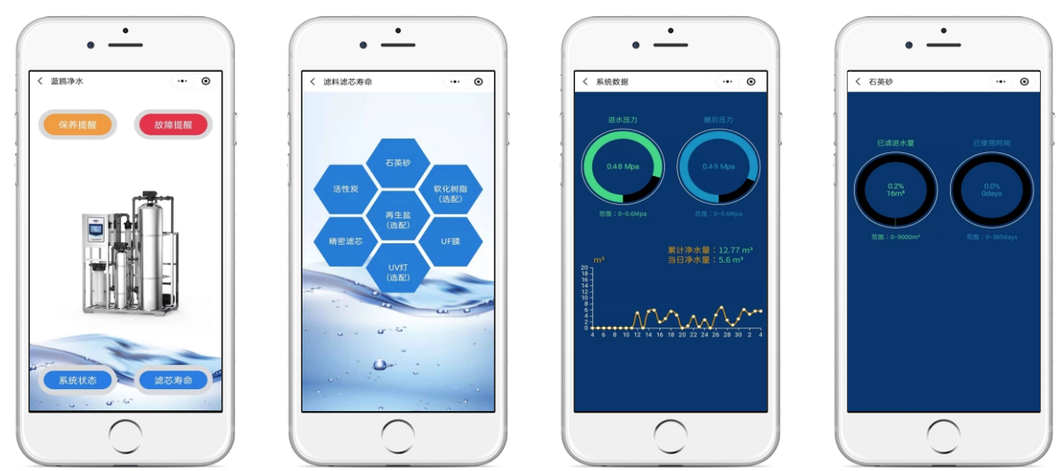

BLUEGULL
中央净水设备

BIG BUFFALO SERIES
大水牛系列

产品型号			LOSUF-2000-S	LOSUF-2000-S	LOSUF-5000-S	LOSUF-10000-S
产品货号			大水牛2000	大水牛2000A	大水牛5000	大水牛10000
产品尺寸:宽×深×高(mm)			1000×700×1750	1200×700×1750	1400×1000×2100	2000×1300×2300
额定功率			850W	850W	1800W	3500W
产品净重			175kg	200kg	300kg	400kg
工作状态重量			300kg	380kg	450kg	550kg
产水能力	只产净水		2T/h	2T/h	5T/h	10T/h
	同时产净水、软水	净水流量	/	1.5T/h	/	/
		软水流量	/	0.5T/h	/	/
	只产软水		/	0.5T/h	/	/
额定总净水量(吨)			7000	7000	17500	35000
显示方式			触摸屏、图表化显示	触摸屏、图表化显示	触摸屏、图表化显示	触摸屏、图表化显示
自来水进水口			DN32(Φ40)	DN32(Φ40)	DN40(Φ50)	DN50(Φ63)
净水出水口			DN32(Φ40)	DN32(Φ40)	DN40(Φ50)	DN50(Φ63)
软水出水口			/	DN32(Φ40)	/	/
浓水出水口			DN50(Φ63)	DN50(Φ63)	DN50(Φ63)	DN50(Φ63)
漏电保护开关 380VAC/50Hz			10A 3P+N	10A 3P+N	16A 3P+N	25A 3P+N

注:性能参数系采用市供自来水,25°C的实验室环境获得!

BlueGull
中央净水设备

大水牛2000

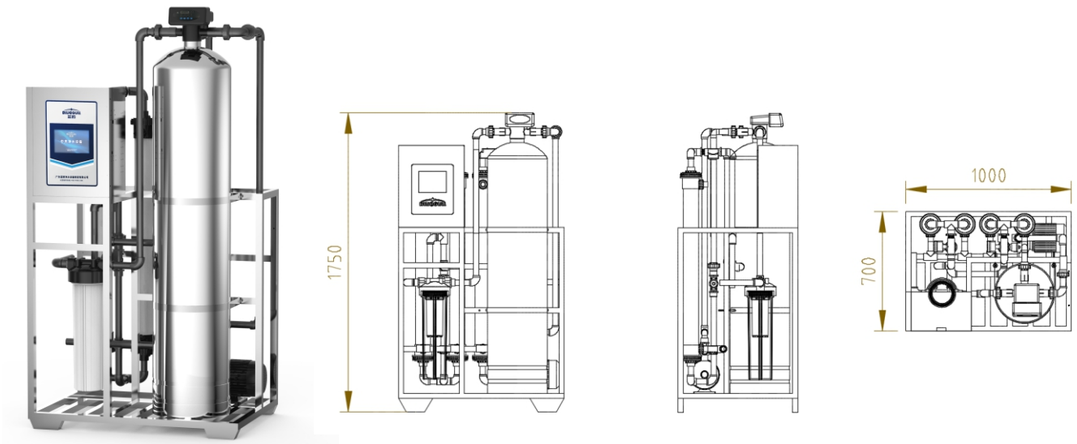

大水牛5000

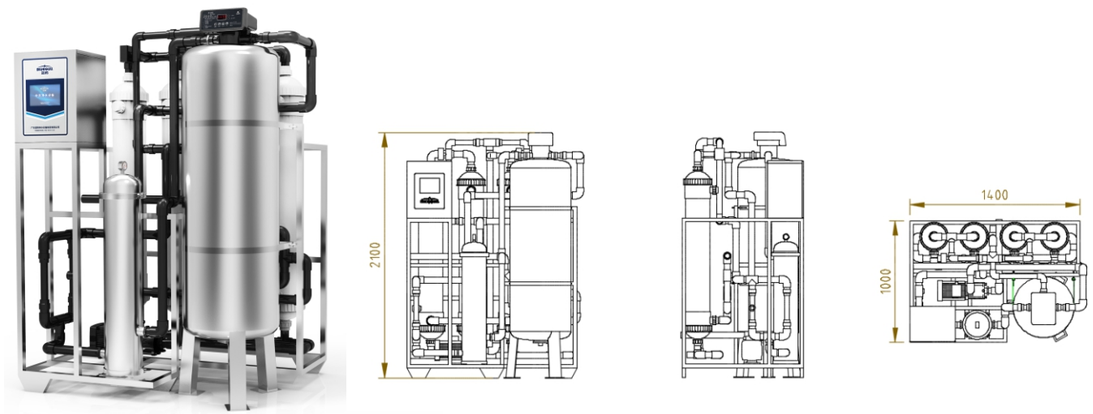

大水牛2000A

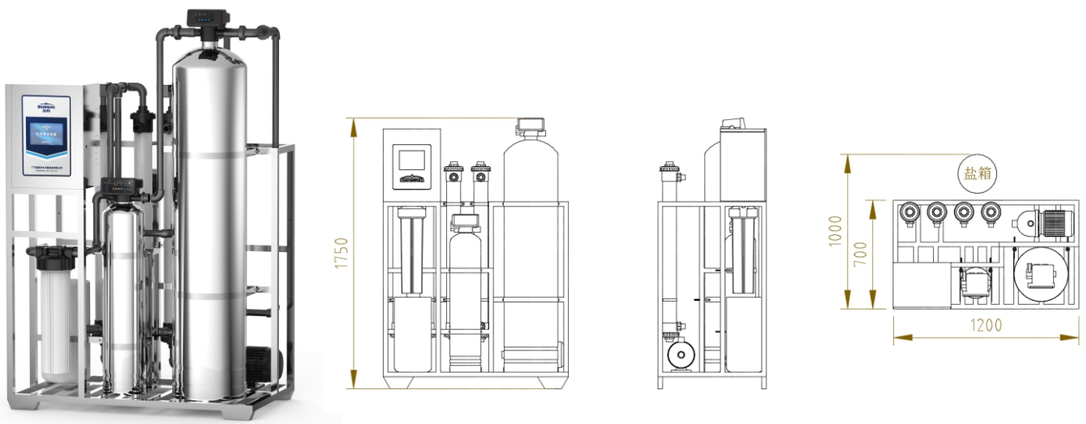

大水牛10000

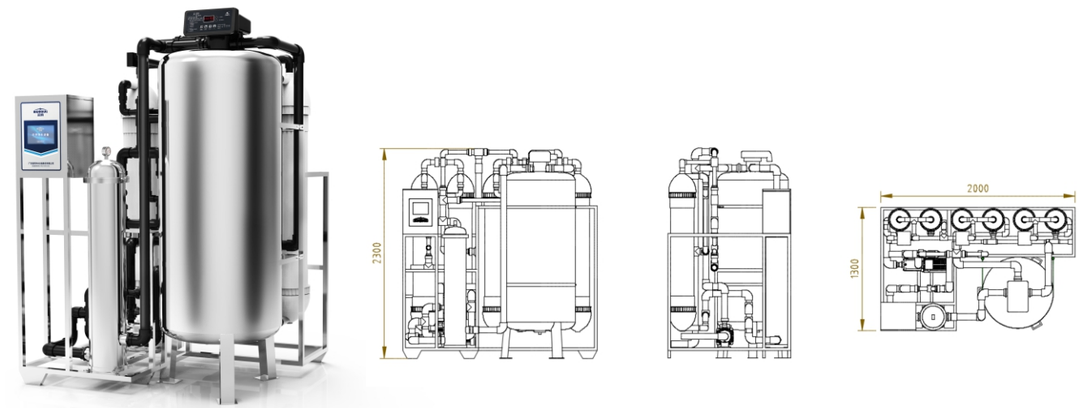

BLUEGULL
中央净水设备

ELF SERIES

大精灵系列

软水机

产品型号		LOSSW-500-S	LOSSW-1000-S	LOSSW-2000-S
产品货号		大精灵500	大精灵1000	大精灵2000
产品尺寸:宽×深×高(mm)		660×535×1100	860×705×1650	880×705×1650
盐箱尺寸:宽×深×高(mm)		Φ240×500	350×350×700	350×350×700
额定功率	不含增压泵	20W	20W	20W
	含增压泵	450W	450W	850W
产品净重		85kg	130kg	165kg
工作状态重量		110kg	175kg	220kg
产水能力		0.5T/h	1T/h	2T/h
自来水进水口		DN20(Φ25)	DN20(Φ25)	DN25(Φ32)
软水出水口		DN20(Φ25)	DN20(Φ25)	DN25(Φ32)
浓水出水口		DN50(Φ63)	DN50(Φ63)	DN50(Φ63)
漏电保护开关 220VAC/50Hz		6A 2P	6A 2P	10A 2P

大精灵500

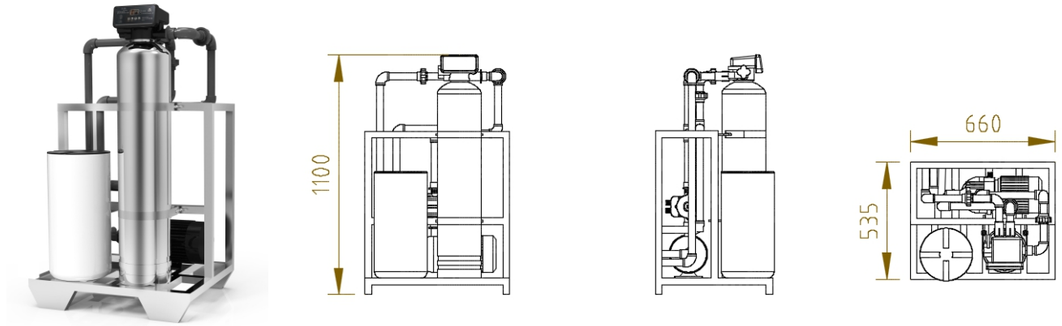

大精灵1000

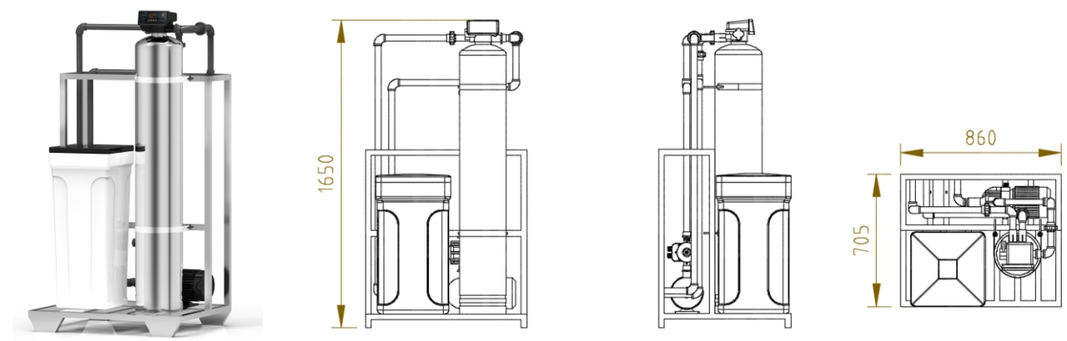

大精灵2000

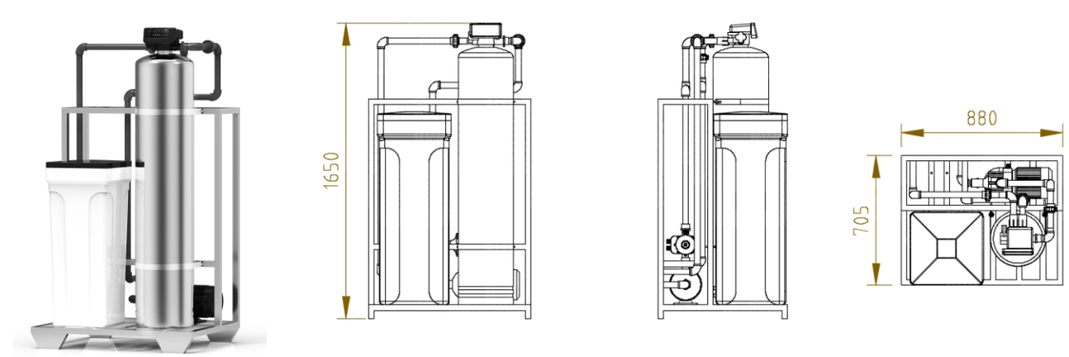

BLUEGULL 中央净水设备

USAGE CONDITION

工程厨房两种使用场景

厨房做分质供水，设备整合软水功能

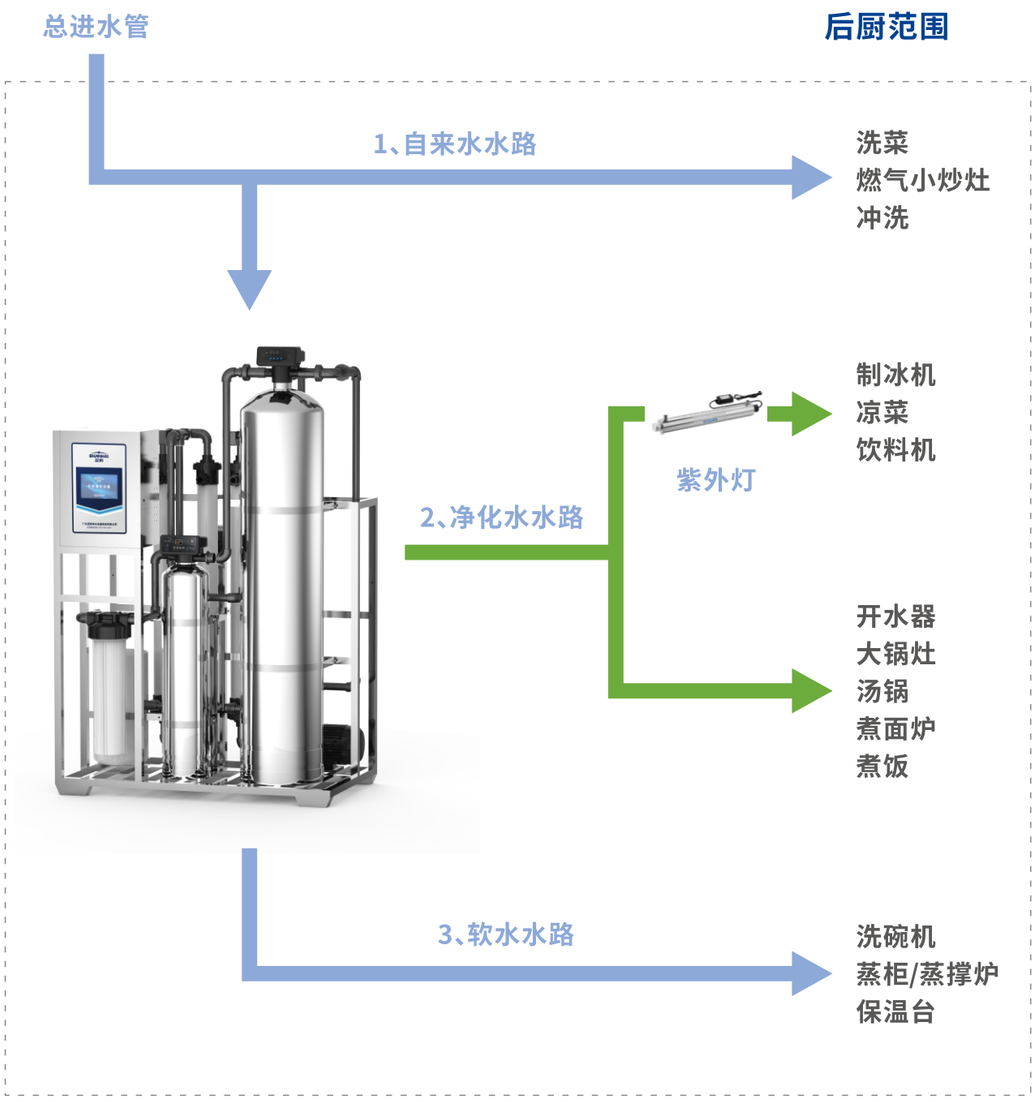

净水供整个后厨使用，搭配紫外灯和软水机

BLUEGULL 中央净水设备

PROJECT BACKGROUND
项目背景

某机关单位全新设计、施工厨房，用餐人数约200人，供中餐及部分晚餐。

设计方案：

1、工程条件接受设计分质供水，使用一台“大水牛2000A”净水设备，可同时提供净化水与软水；

2、软水供洗碗机、海鲜蒸锅和蒸饭车使用，其他用水点统一使用净化水，制冰机前装一支UV杀菌灯。

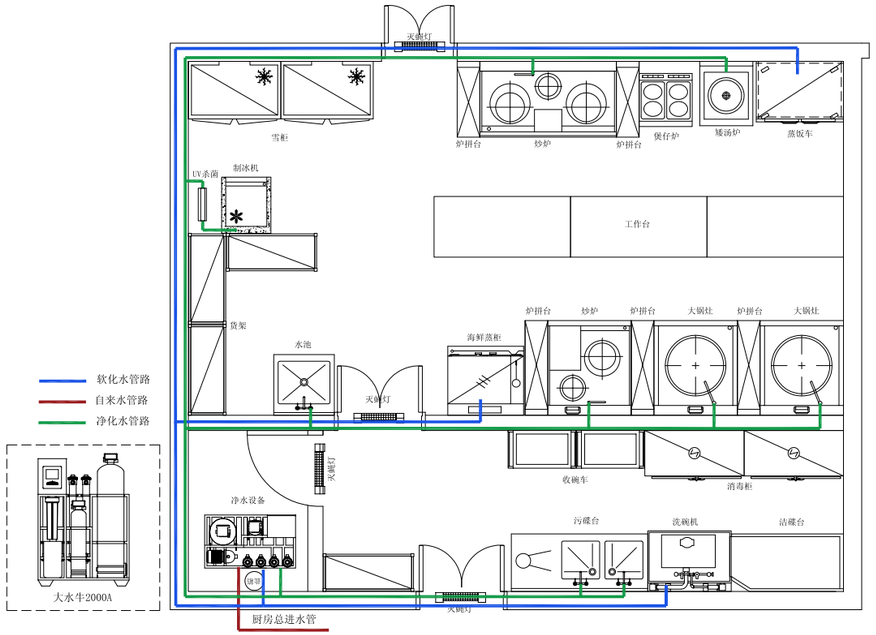

PROJECT BACKGROUND
项目背景

某高校已运行食堂改造加装净水设备，用餐人数约1000人，供一日三餐。

设计方案：

1、因水路改造难度较大，故使用一台“大水牛5000”净水设备，每小时5吨的制水量可供应整个后厨用水，提升后厨用水品质；
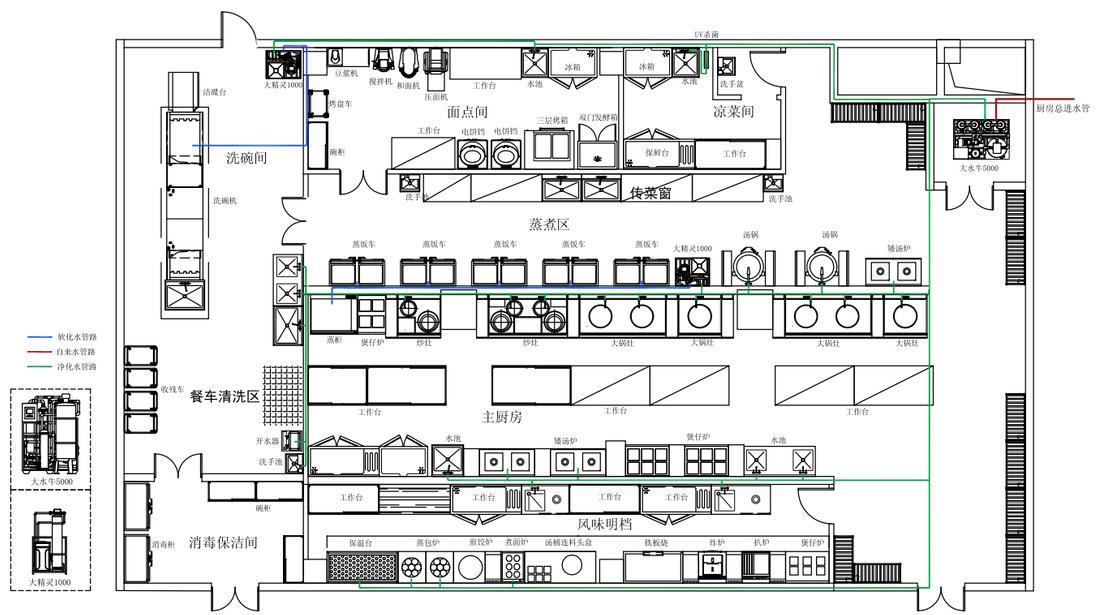
2、在洗碗机前装一台“大精灵1000”软水机，在蒸饭车和蒸柜旁装一台“大精灵1000”软水机，每小时1吨制水量可有效控制设备水垢的产生。